RAMAPLUS 50 kg
SYSTEM VESTAVĚNÉ SKŘÍNĚ

v02.2011

tabule 18mm + zrcadlo 4mm

H výška montážního otvoru S -šířka montážního otvoru

TABULE 18 mm	počet dveřních křídel	n	n=2	n=3	n=4	n=5
	výška tabule	h_P	h_P = H-128 mm.			
	šířka tabule	b_P	$b_P = \frac{S-14}{2}$ mm.	$b_P = \frac{S}{3}$ mm.	$b_P = \frac{S+13}{4}$ mm.	$b_P = \frac{S+26}{5}$ mm.
	délka dolní, horní lišty a konektoru	R	R = b_P -25mm			
	délka úchytové lišty	L_R	$L_R = h_P + 81$ mm	L_R = H-47mm		

Zrcadlo/sklo 4mm	počet dveřních křídel	n	n=2	n=3	n=4	n=5
	výška zrcadla	h_L	h_L = H-120 mm.			
	šířka zrcadla	b_L	$b_L = \frac{S+9}{2}$ mm.	$b_L = \frac{S+33}{3}$ mm.	$b_L = \frac{S+57}{4}$ mm.	$b_L = \frac{S+81}{5}$ mm.
	délka dolní, horní lišty a konektoru	R	R = b_L-36mm			
	délka úch. lišty	L_R	$L_R = h_L + 74$ mm	L_R = H - 47mm		

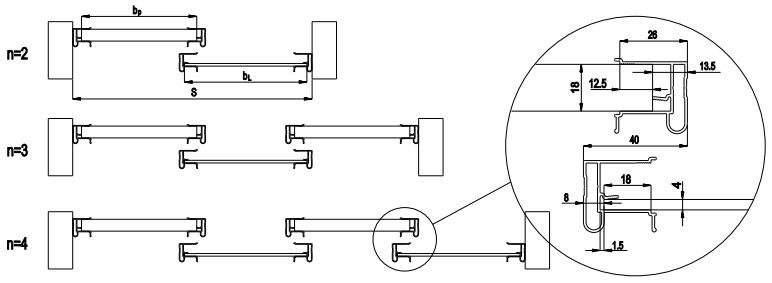

VAROVÁNÍ:
Nepoužívejte silikon nebo jiná fixační lepidla v tomto případě.

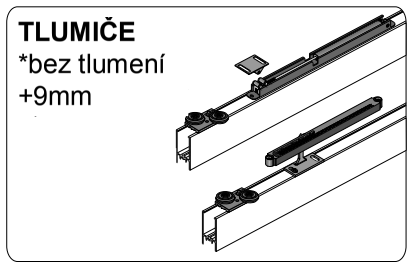

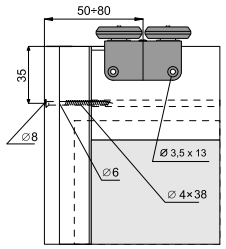

klín na sko

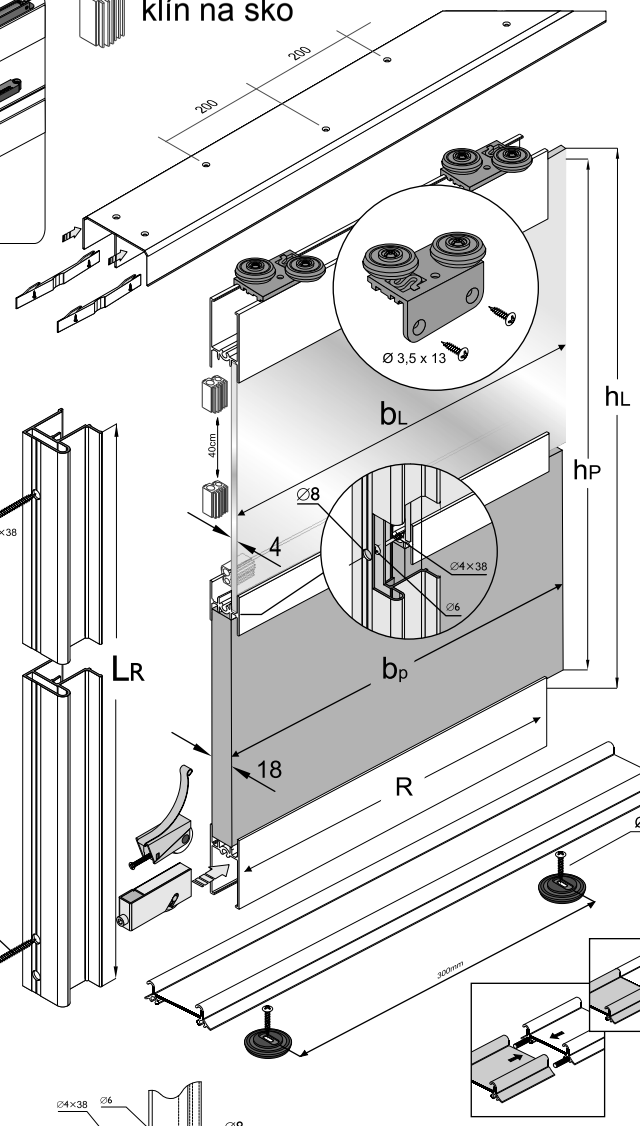

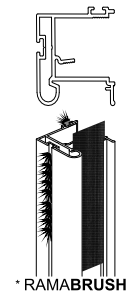

* RAMABRUSH
2 komory na kartáče a nábytková dýha

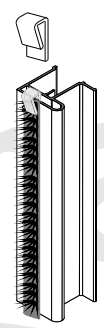

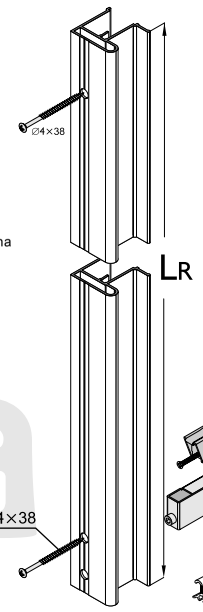
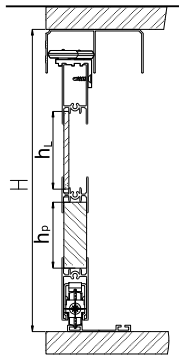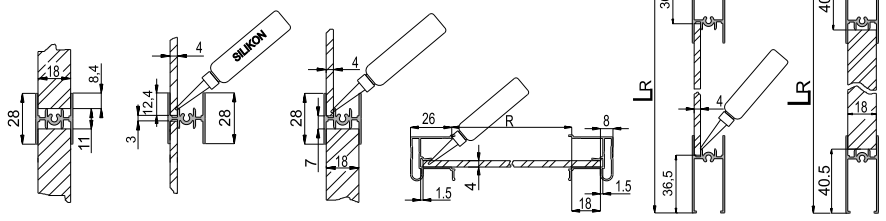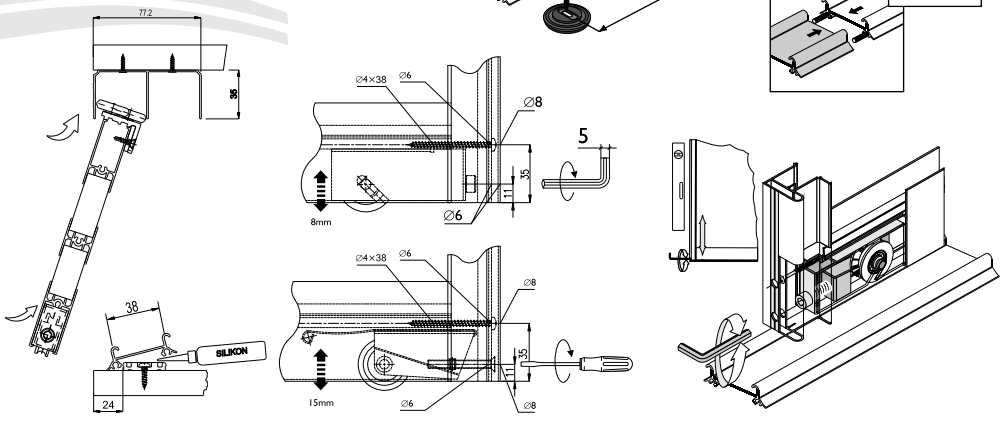
ZPŮSOB MONTÁŽE DESKY NA PROFILY